LINHA DE UROLOGIA

Bhio Supply



bhiosupply

INSTRUMENTAIS ENDOSCÓPICOS - ÓTICAS



0LD04030

Código	Diâmetro	Angulação	Comprimento	Sugestão de Uso
0LA04030	Ø 4.00mm	0°	302mm	Ideal para uretrotomia
0LD04030	Ø 4.00mm	30°	302mm	A mais usada na urologia
0LF04030	Ø 4.00mm	70°	302mm	Ideal para cistoscopia diagnóstica

CAIXAS PARA ESTERILIZAÇÃO

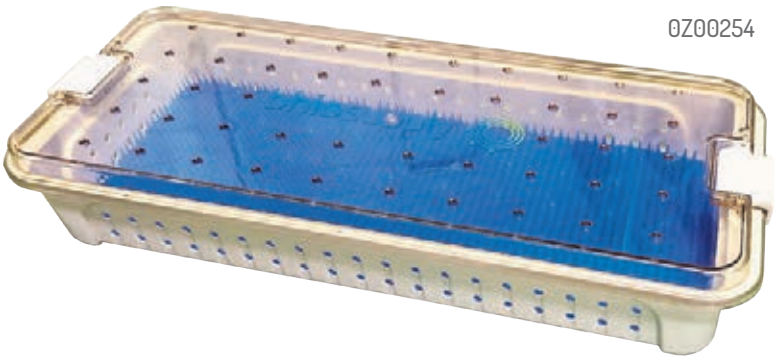

0Z00254

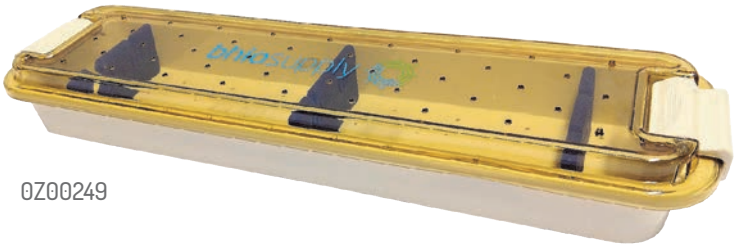

0Z00249

Código	Descrição
0Z00249	Caixa para esterilização e armazenamento, medidas 45x10x4cm com suporte para ótica (H45)
0Z00254	Caixa para esterilização e armazenamento de instrumentais, medidas 49x22x7cm com manta (H26)

CISTOSCOPIA/CAMISAS



0U10046

Código	Descrição
0U10041	Cânula para cistoscopia com duas torneiras fixas 17fr com obturador padrão
0U10042	Cânula para cistoscopia com duas torneiras fixas 19fr com obturador padrão
0U10044	Cânula para cistoscopia com duas torneiras fixas 21fr com obturador padrão
0U10046	Cânula para cistoscopia com duas torneiras fixas 23fr com obturador padrão

PONTES/INTERMEDIÁRIOS



0U10035

Código	Descrição
0U10035	Ponte diagnóstica para endoscópio 17 a 25Fr

Código	Descrição
0U10037	Ponte para endoscópio com 1 canal de trabalho 17a25Fr



0U10037

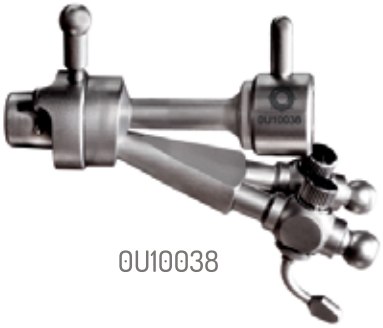

0U10038

Código	Descrição
0U10038	Ponte para endoscópio com 2 canais de trabalho 17a25Fr

PINÇAS E TESOURAS FLEXÍVEIS



Pinça de biópsia, flexível, dupla concha, cortante, dupla ação



Parte ativa	Código	Compr.	Diâmetro
	0U30000	400mm	Ø 5FR
	0U30001	400mm	Ø 7FR

Pinça de apreensão, flexível, mandíbula jacaré



Parte ativa	Código	Compr.	Diâmetro
	0U40001	400mm	Ø 5FR
	0U40002	400mm	Ø 7FR

Pinça de biópsia, flexível, concha oval, serrilhada, dupla ação



Parte ativa	Código	Compr.	Diâmetro
	0U30004	400mm	Ø 5FR
	0U30005	400mm	Ø 7FR

Tesoura flexível, romba, simples ação



Parte ativa	Código	Compr.	Diâmetro
	0U00001	400mm	Ø 5FR
	0U00002	400mm	Ø 7FR

CISTOSCOPIA - PINÇAS RÍGIDAS

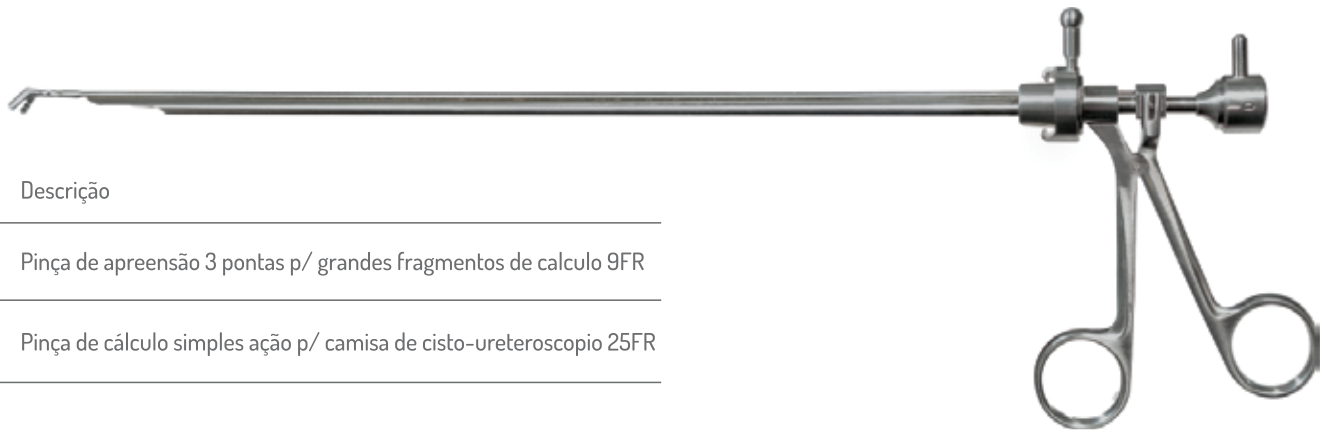

Código	Descrição
0U40025	Pinça de apreensão 3 pontas p/ grandes fragmentos de calculo 9FR
0U40028	Pinça de cálculo simples ação p/ camisa de cisto-ureteroscopio 25FR

URETROTOMIA

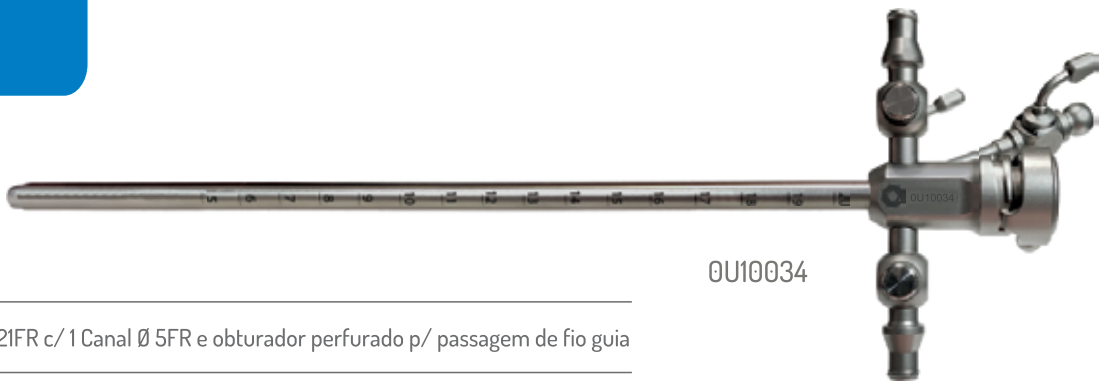

0U10034

Código	Descrição
0U10034	Camisa Endoscopica 21FR c/ 1 Canal Ø 5FR e obturador perfurado p/ passagem de fio guia

CABO DE FIBRA ÓTICA

Cabo de luz para óticas com diâmetro de 4mm ou inferior, tem 3,5mm de diâmetro e deve ser utilizado sempre com a menor intensidade de luz possível.



Código	Diâmetro
0Z00564	Cabo de fibra ótica de 2,50m x 3,5mm compativel Storz

RESSECÇÃO TRANSURETRAL – RTU

Camisas de fluxo contínuo



0U10026

Código	Descrição
0U10026	Cânula de acesso com obturador ressectoscopia 2 torneiras giratórias, fluxo contínuo. Cânula de acesso externa 26Fr. Cânula de acesso interna 24Fr. Conexão rosqueada.



0U10049

Código	Descrição
0U10049	Cânula de acesso com obturador ressectoscopia 2 torneiras giratórias, fluxo contínuo. Cânula de acesso externa 26Fr. Cânula de acesso interna 24Fr. Conexão engate rápido.

Camisa de fluxo simples



0U10030

Código	Descrição
0U10030	Cânula de acesso de ressectoscópio com válvula fixa e obturador padrão 24fr fluxo simples

ELEMENTOS DE TRABALHO

Elemento de trabalho monopolar

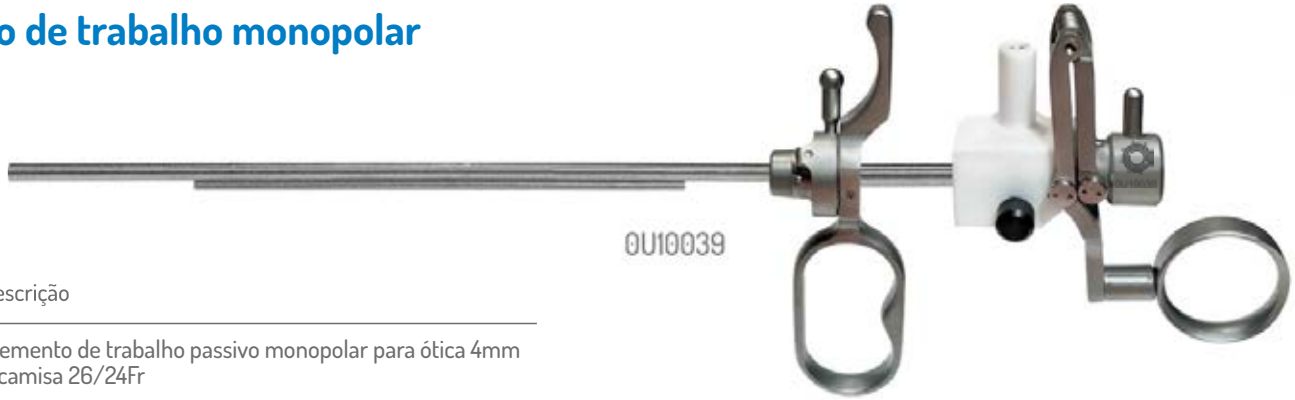

Código	Descrição
0U10039	Elemento de trabalho passivo monopolar para ótica 4mm e camisa 26/24Fr



Código	Descrição
0AHCNZ0	Cabo monopolar autoclavável para elemento de trabalho

Elemento de trabalho bipolar



Código	Descrição
0U10048	Elemento de trabalho para alça de ressecção bipolar

Código	Descrição
0AHCQ00	Cabo bipolar para elemento de trabalho



LAPAROSCOPIA UROLÓGICA

CLAMP BULLDOG

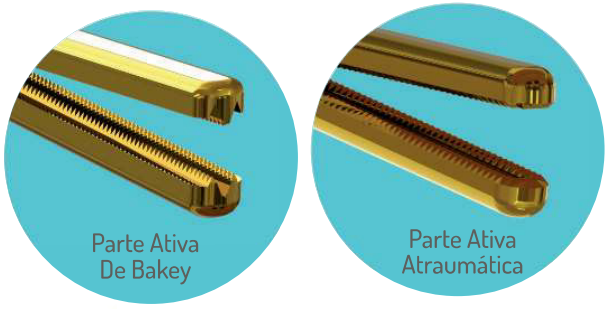

- Disponível em aço inox (dourado) e titânio (azul);
- Em titânio é 50% mais leve e 60 % mais resistente;
- Dois modelos de parte ativa com serrilha:
  De Bakey e Atraumática;
- Parte ativa em diversos tamanhos.

Clamp Bulldog Reto



Clamp Bulldog Curva

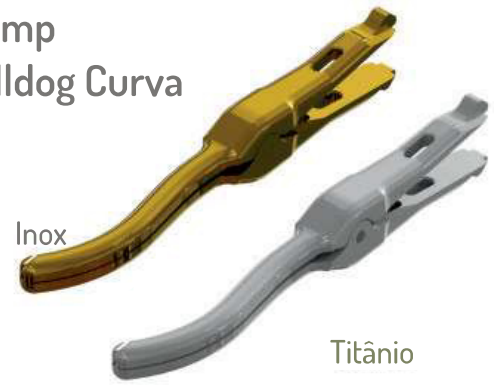



0A7BR8L - Aplicador de Clamp Bulldog 36cm c/ cremalheira

Código	Descrição
0A7BS60	Clamp bulldog aço inox de bakey reto, 7mm de mandíbula
0A7BS70	Clamp bulldog aço inox de bakey reto, 15mm de mandíbula
0A7BS80	Clamp bulldog aço inox de bakey reto, 24mm de mandíbula
0A7BS90	Clamp bulldog aço inox de bakey reto, 40mm de mandíbula
0A7BSA0	Clamp bulldog aço inox de bakey reto, 30mm de mandíbula
0A7BT70	Clamp bulldog aço inox de bakey curvo, 15mm de mandíbula
0A7BT80	Clamp bulldog aço inox de bakey curvo, 24mm de mandíbula
0A7BTA0	Clamp bulldog aço inox de bakey curvo, 30mm de mandíbula
0A7BU60	Clamp bulldog aço inox atraumático reto, 7mm de mandíbula
0A7BU70	Clamp bulldog aço inox atraumático reto, 15mm de mandíbula
0A7BU80	Clamp bulldog aço inox atraumático reto, 24mm de mandíbula
0A7BU90	Clamp bulldog aço inox atraumático reto, 40mm de mandíbula
0A7BUA0	Clamp bulldog aço inox atraumático reto, 30mm de mandíbula
0A7BV70	Clamp bulldog aço inox atraumático curvo, 15mm de mandíbula
0A7BV80	Clamp bulldog aço inox atraumático curvo, 24mm de mandíbula
0A7BVA0	Clamp bulldog aço inox atraumático curvo, 30mm de mandíbula

Código	Descrição
0A7BW60	Clamp bulldog titânio de bakey reto, 7mm de mandíbula
0A7BW70	Clamp bulldog titânio de bakey reto, 15mm de mandíbula
0A7BW80	Clamp bulldog titânio de bakey reto, 24mm de mandíbula
0A7BW90	Clamp bulldog titânio de bakey reto, 40mm de mandíbula
0A7BWA0	Clamp bulldog titânio de bakey reto, 30mm de mandíbula
0A7BX70	Clamp bulldog titânio de bakey curvo, 15mm de mandíbula
0A7BX80	Clamp bulldog titânio de bakey curvo, 24mm de mandíbula
0A7BXA0	Clamp bulldog titânio de bakey curvo, 30mm de mandíbula
0A7BY70	Clamp bulldog titânio atraumático curvo, 15mm de mandíbula
0A7BY80	Clamp bulldog titânio atraumático curvo, 24mm de mandíbula
0A7BYA0	Clamp bulldog titânio atraumático curvo, 30mm de mandíbula
0A7BZ60	Clamp bulldog titânio atraumático reto, 7mm de mandíbula
0A7BZ70	Clamp bulldog titânio atraumático reto, 15mm de mandíbula
0A7BZ80	Clamp bulldog titânio atraumático reto, 24mm de mandíbula
0A7BZ90	Clamp bulldog titânio atraumático reto, 40mm de mandíbula
0A7BZA0	Clamp bulldog titânio atraumático reto, 30mm de mandíbula

ENUCLEADOR DE PRÓSTATA



Código	Descrição	Diâmetro
0AG6810	Enucleador de Próstata	10mm

O enucleador de próstata Bhio Supply foi desenvolvido a partir da ideia do Dr. Mirandolino Mariano para aplicação na enucleação do adenoma, durante a cirurgia laparoscópica por Hiperplasia Prostática Benigna (HPB). O adenoma é liberado da cápsula prostática facilitando a identificação dos planos.

Durante a prostatectomia radical laparoscópica o enucleador também pode auxiliar na liberação posterior da próstata, após a liberação das vesículas seminais. Uma vez identificado o plano posterior, o enucleador facilita a liberação da próstata até a uretra, próximo ao esfíncter, auxiliando na preservação dos feixes vásculo-nervosos.

Para saber mais sobre a utilização do enucleador leia o QR Code e assista um vídeo de cirurgia do Dr. Mirandolino Mariano:



Aponte sua câmera para o QR code e conheça mais soluções para urologia.

bhiosupply

PINÇA BHIO SEAL FORCE



CÓD	DESCRIÇÃO	DIÂM.	COMPRIMENTO	PARTE ATIVA
0S052AC	Selador e Divisor Laparoscópico Descartável Bhio Seal Force para vasos arteriais e venosos	Ø5mm	23cm	Parte Ativa Curva Maryland
0S053AC	Selador e Divisor Laparoscópico Descartável Bhio Seal Force para vasos arteriais e venosos	Ø5mm	37cm	Parte Ativa Curva Maryland
0S054AC	Selador e Divisor Laparoscópico Descartável Bhio Seal Force para vasos arteriais e venosos	Ø5mm	42cm	Parte Ativa Curva Maryland

ELETROGERADOR BIPOLAR AVANÇADO



CÓD	DESCRIÇÃO
0WG1A00	Eletrogerador Bipolar Avançado Bhio Supply - BS100

PROCISION 1000

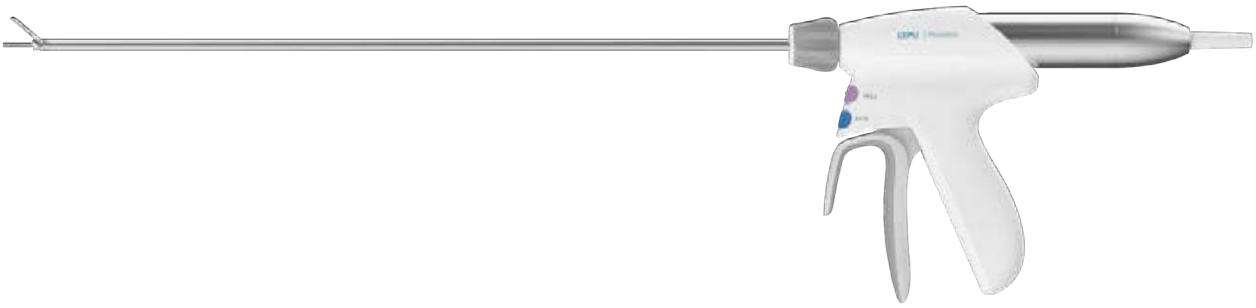

CÓD	DESCRIÇÃO	COMPRIMENTO
0ZP14H5	Pinça ultrassônica ponta curva de 5mm. Uso único.	14cm
0ZP23H5	Pinça ultrassônica ponta curva de 5mm. Uso único.	23cm
0ZP36H5	Pinça ultrassônica ponta curva de 5mm. Uso único.	36cm

GERADOR PROCISION 1000



CÓD	DESCRIÇÃO
0ZP1000	Gerador ultrassônico 50/60hz - 100-240v.

V02/ABR25

LINHA DE UROLOGIA

BAIXE
NOSSOS
CATÁLOGOS

bhiosupply

Av. Luiz Pasteur, 4.959
Esteio RS Brasil 93290-010
55 (51) 3078.1819 / 3459.4000

Av. Queiroz Filho, 1700
Casa 85 - São Paulo SP
Brasil 05319-000

bhiosupply.com.br
@bhiosupply