BhioPTA

A solução inteligente para cirurgia transanal.



O portal Bhio PTA combina tubos reutilizáveis de alta resistência com tampas de uso único, oferecendo eficiência operacional sem abrir mão da biossegurança.

Segurança e sustentabilidade garantem economia: menor custo por uso ao longo do tempo, com manutenção simples.

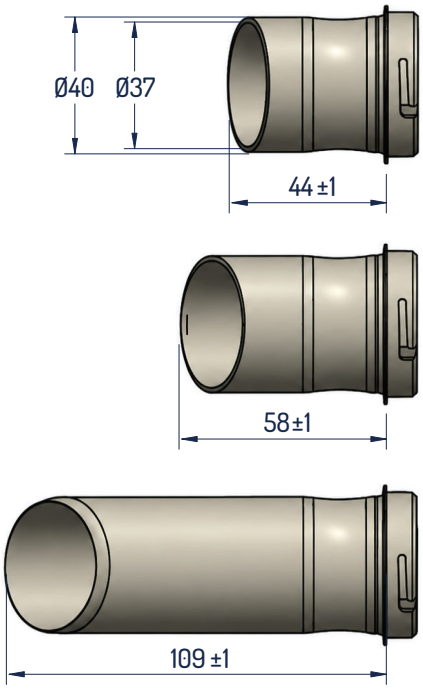

Medidas em mm (milímetro)

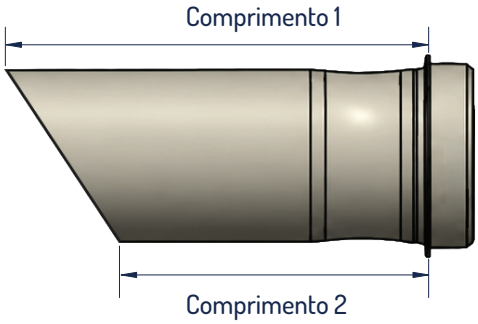

	Pequeno	Médio	Grande
Comprimento 1	35mm	44mm	80mm
Comprimento 2	45mm	60mm	112mm

bhiosupply

Kit reutilizável:

Fabricado em polímero de alta qualidade e compatível com esterilização em autoclave.

ANVISA 80381201111

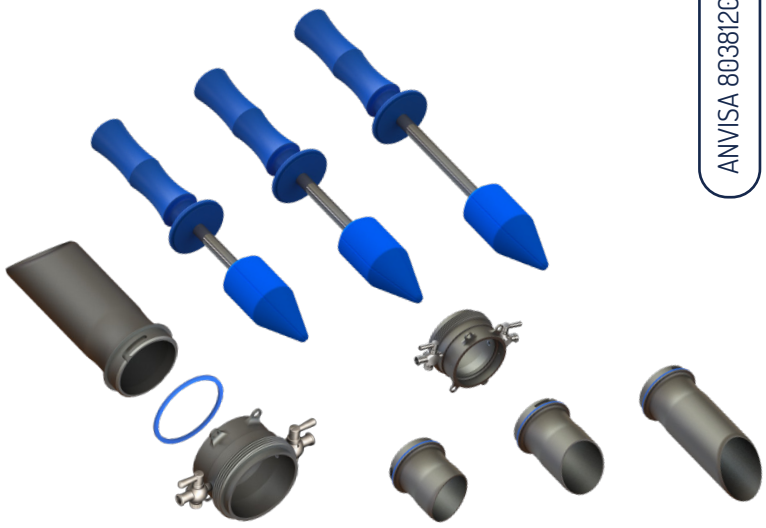

Código	Descrição
0A1BL10	Portal Transanal completo

Tampas:

Tampas de uso único, com vedação segura e fácil manuseio.

ANVISA Nº: 80381210084

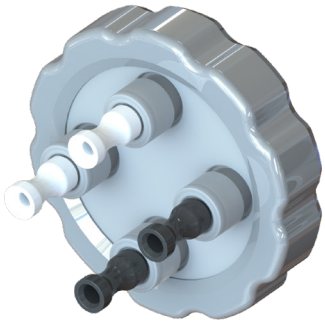

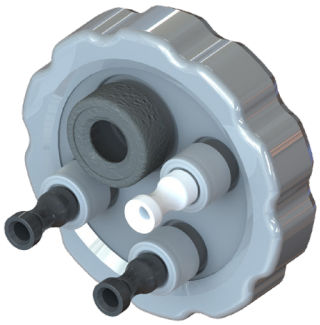

Código	Descrição
0MKPAAA0	Tampa vedante 4 acessos portal – uso único
0MKPAAA2	Tampa vedante 4 acessos, 1x 10mm – uso único

BAIXE NOSSOS CATÁLOGOS

bhiosupply

Av. Luiz Pasteur, 4.959
Esteio RS Brasil 93290-010
55 (51) 3078.1819 / 3459.4000

Av. Queiroz Filho, 1700 - Casa 85
São Paulo SP
Brasil 05319-000

bhiosupply.com.br
@bhiosupply